Meubles bip bop

Meuble à courrier 12 cases - Gris dauphin - L 90 - H 185

Ouverture à 110°

Chants polypropylène (PP) de 2 mm

Porte étiquette

Serrure 1 point.

Vérins de réglage

photo non contractuelle

Caractéristiques:
Structure du meuble en mélaminé ép.: 19 mm. Assemblage de la structure par tourillons collés. Dimensions utiles des casiers: (L/P/H) 270 x 400 x 385 mm.

Piètement:
Piètement en tube Ø 40 ép.: 1,5 mm; cadre soudé en tube 50/20 ép.: 1,2 mm; revêtu époxy.

Portes:
Portes battantes (ouverture à 110°) avec un espace de 25 mm au dessus de la porte pour insérer le courrier. Serrure à 1 points, 2 clés numérotées (passe en option). Portes étiquettes (dimensions maxi de l'étiquette: 6 x 2 cm).

Embouts:
Vérins de réglage avec une course de 25 mm; non marquant et non tachant.

Classement au feu:
Le pouvoir calorifique supérieur (PCS) du produit est de: 1691 (MJ/kg)
Classement M conventionnel sans essai préalable, selon l'Arrêté du 21 Novembre 2002 publié au JORF du 31 décembre 2002, relatif à la réaction au feu des produits de construction et d'aménagement.
Piétement en tube acier, revêtu époxy. - M1.
Structure mélaminé ép >18 mm - M3.
Composants plastiques - M4.

Environnement:
La consommation de ressources naturelles énergétiques suivant le référenciel DQ-CERT 15-340 de la marque NF environnement est de: 917 (MJ)
Origine des bois issue de forêts gérées durablement, certifiée PEFC.
Le taux de matière recyclée est de 24,3%.

Colisage:
Lot x 1. Livré monté.

Conseil entretien / Nettoyage du mobilier
Epoxy / Chrome: Utiliser de l'eau savonneuse.
Mélaminé / Stratifié / Compact : Utiliser de l'eau chaude et de la lessive non abrasive.
Plastique (polyéthylène / polypropylènes): Utiliser de l'eau savonneuse et un chiffon doux non pelucheux.

Ne pas utiliser: Solvant cétonique; Pâtes et crèmes abrasives; Détergents (ne pas gratter).

cotations (mm)	
a	900
b	450
c	-
d	-
e	-
f	-
g	-
i	-
h	-
H	1850
P (kg)	94,9

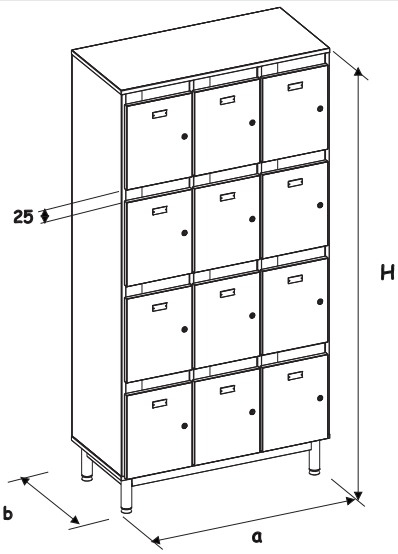

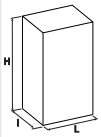

Colisage	Nb/colis	L(m)	l (m)	H (m)	V(m³)	Poids (kg)
Lot x 1	1	0,93	0,48	1,983	0,89	109