MEUBLES BIP BOP

MEUBLE BAS PORTES BATTANTES 120

CARACTÉRISTIQUES:
Structure du meuble en mélaminé ép.: 19 mm. Assemblage de la structure par tourillons collés. 2 étagères réglables en hauteur au pas de 32 mm.

PIÈTEMENT:
Piètement en tube Ø 40 ép.: 1,5 mm; cadre soudé en tube 50/20 ép.: 1,2 mm; revêtu époxy.

PORTES:
Portes battantes (ouverture à 270°). Serrure à 3 points, 2 clés numérotées (passe en option). Poignée métal.

EMBOUTS:
Vérins de réglage avec une course de 25 mm; non marquant et non tachant.

CLASSEMENT AU FEU:
Classement M conventionnel sans essai préalable, selon l'Arrêté du 21 Novembre 2002 publié au JORF du 31 décembre 2002, relatif à la réaction au feu des produits de construction et d'aménagement.
Piètement revêtu époxy. - M1.
Structure mélaminé ép >18 mm - M3.
Composants plastiques - M4.

ENVIRONNEMENT:
Origine des bois issue de forêts gérées durablement, certifiée PEFC.

COLISAGE:
Colisage à l'unité.

Poignée métal.

Chants polypropylène (PP) de 2 mm

Serrure 3 points

Ouverture à 270°

Vérins de réglage

photo non contractuelle

Désignation	a (mm)	b (mm)	c (mm)	d (mm)	h (mm)	H (mm)	Poids (kg)
120 x 95	1200	450				950	63

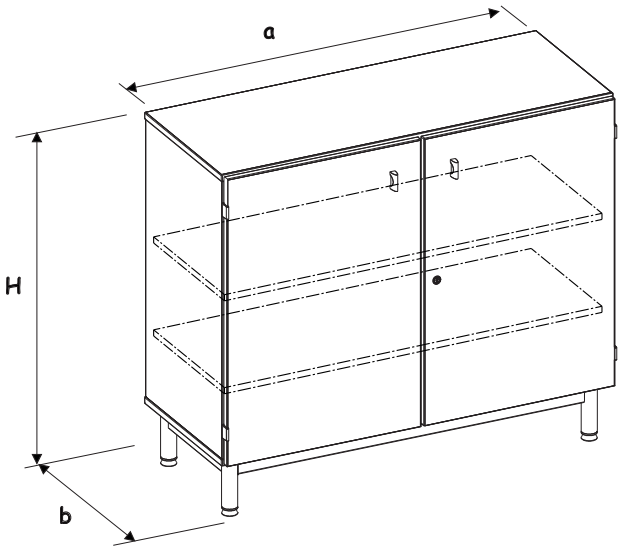

9006	Coquille d'oeuf	Hêtre naturel	Gris dauphin
Epoxy	Mélaminé		