HUBBE RÉGLABLE

TABLE INFORMATIQUE RÉGLABLE DOUBLE MONTANT

CARACTÉRISTIQUES:

Hauteur d'utilisation : T3 à T7 norme européenne NF EN 1729. Table à dégagement latéral pour un meilleur confort.

PIÈTEMENT:

Piètement à dégagement latéral avec semelle droite et double montants en tube Ø 45 ép.: 2 mm, cadre soudé sous plateau en tube 50/20 ép.: 1,2 mm; revêtu époxy.

PLATEAUX:

Plateau ép.: 24 mm stratifié chant polypropylène (PP) de 2 mm. Un passe câble pour les formats inférieurs à L 80; et deux passe câble pour les formats L120 et 150 cm.

EMBOUTS:

Embouts coiffant et vérin de réglage avec une course de 25 mm; non marquant et non tachant (polyéthylène).

CLASSEMENT AU FEU:

Classement M conventionnel sans essai préalable, selon l'Arrêté du 21 Novembre 2002 publié au JORF du 31 décembre 2002, relatif à la réaction au feu des produits de construction et d'aménagement.
Piètement revêtu époxy. - M1.
Plateaux dérivés du bois ép:> 18 mm - M3.
Composants plastiques - M4.

ENVIRONNEMENT:

Origine des bois issue de forêts gérées durablement, certifiée PEFC.

COLISAGE:

Colisage à l'unité.

1 finition de chant

Passe câbles

Système de réglage breveté

Soudure haute résistance avec apport de métal

Vérins de réglage

photo non contractuelle

MADE IN FRANCE

formaldéhyde CLASSE E1 formaldéhyde

PEFC 10-31-718

GARANTIE 10 ans WARRANTY

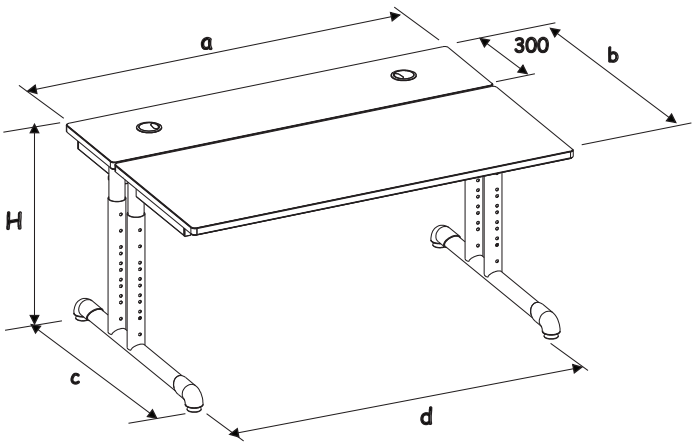

Désignation	a (mm)	b (mm)	c (mm)	d (mm)	h (mm)	H (mm)	Poids (kg)
60 x 70	600	700	650	570		T3 à T7	10
90 x 70	900	700	650	570		T3 à T7	15
120 x 70	1200	700	650	570		T3 à T7	20
150 x 70	1500	700	650	570		T3 à T7	25
60 x 80	600	800	750	670		T3 à T7	11
90 x 80	900	800	750	670		T3 à T7	16
120 x 80	1200	800	750	670		T3 à T7	21
150 x 80	1500	800	750	670		T3 à T7	26
60 x 90	600	900	750	770		T3 à T7	12
90 x 90	900	900	750	770		T3 à T7	17
120 x 90	1200	900	750	770		T3 à T7	22
150 x 90	1500	900	750	770		T3 à T7	27